PIANTA TRAVI IMPALCATO
Scala 1:200

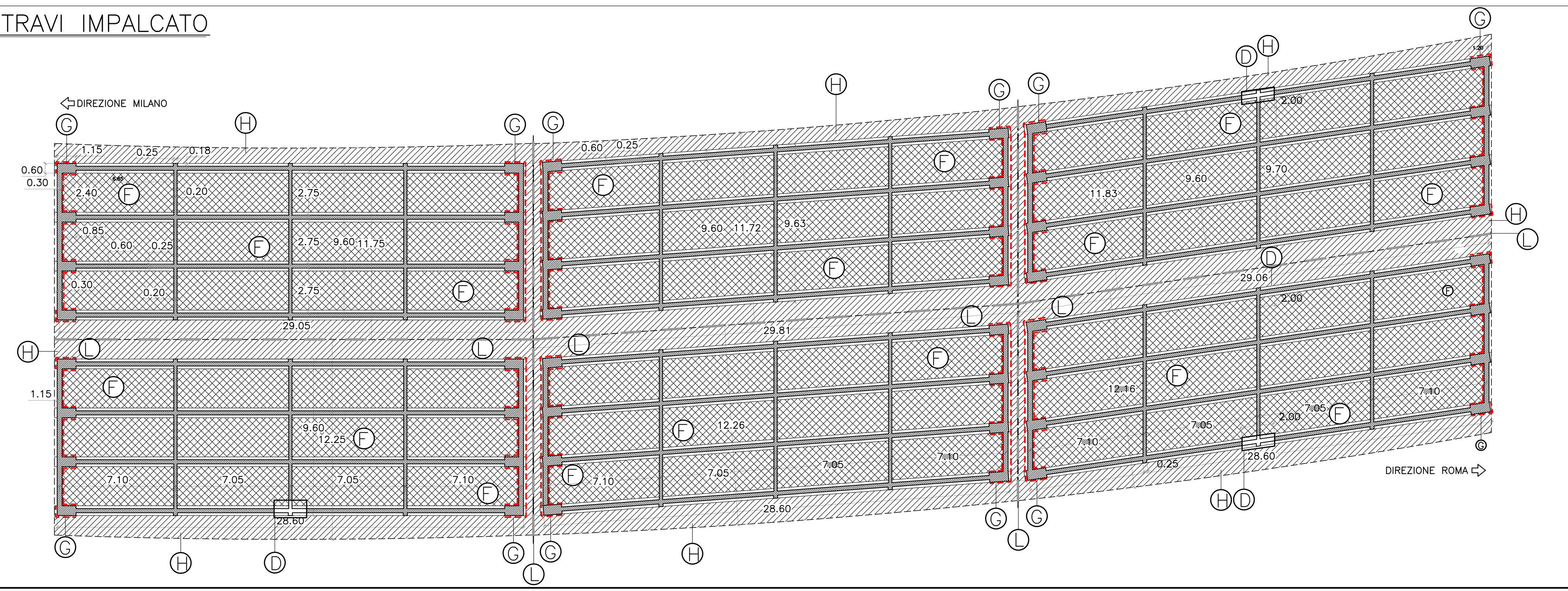

SVILUPPO LONGITUDINALE
Scala 1:200

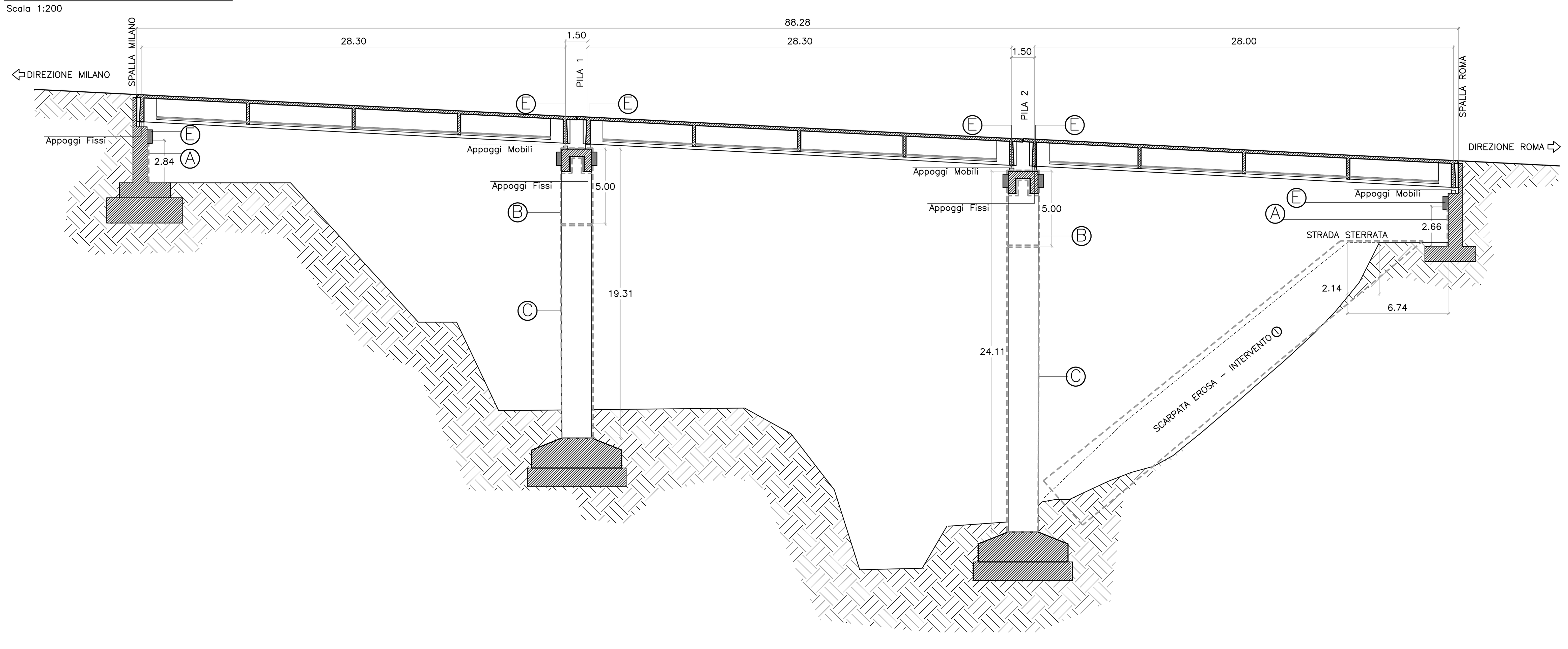

SEZIONE IMPALCATO
Scala 1:100

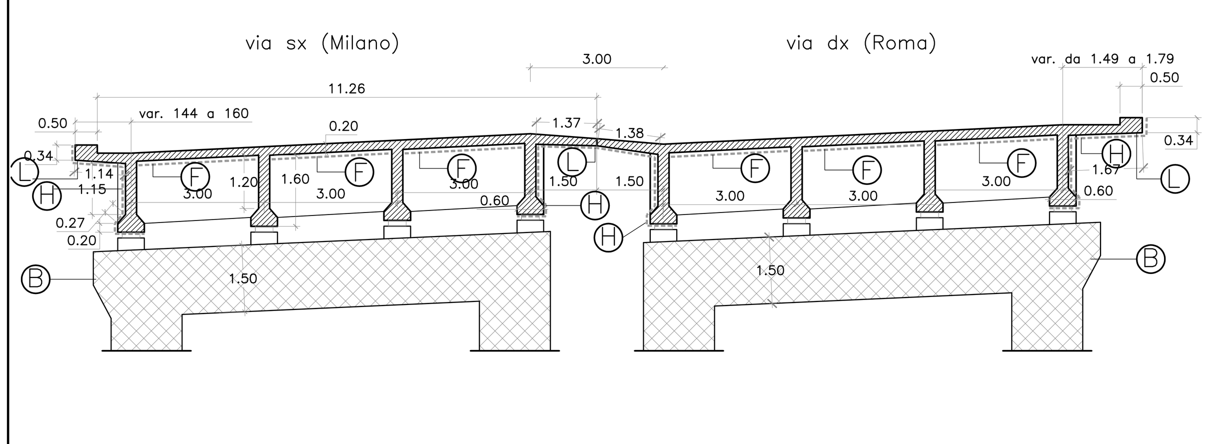

PARTICOLARE PULVINI
Scala 1:50

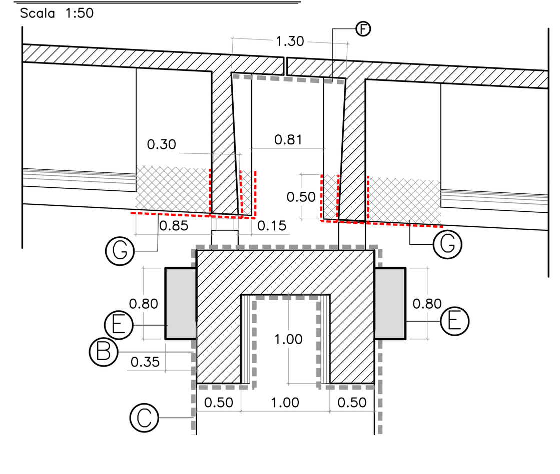

Ripristini su Pila
Scala 1:100

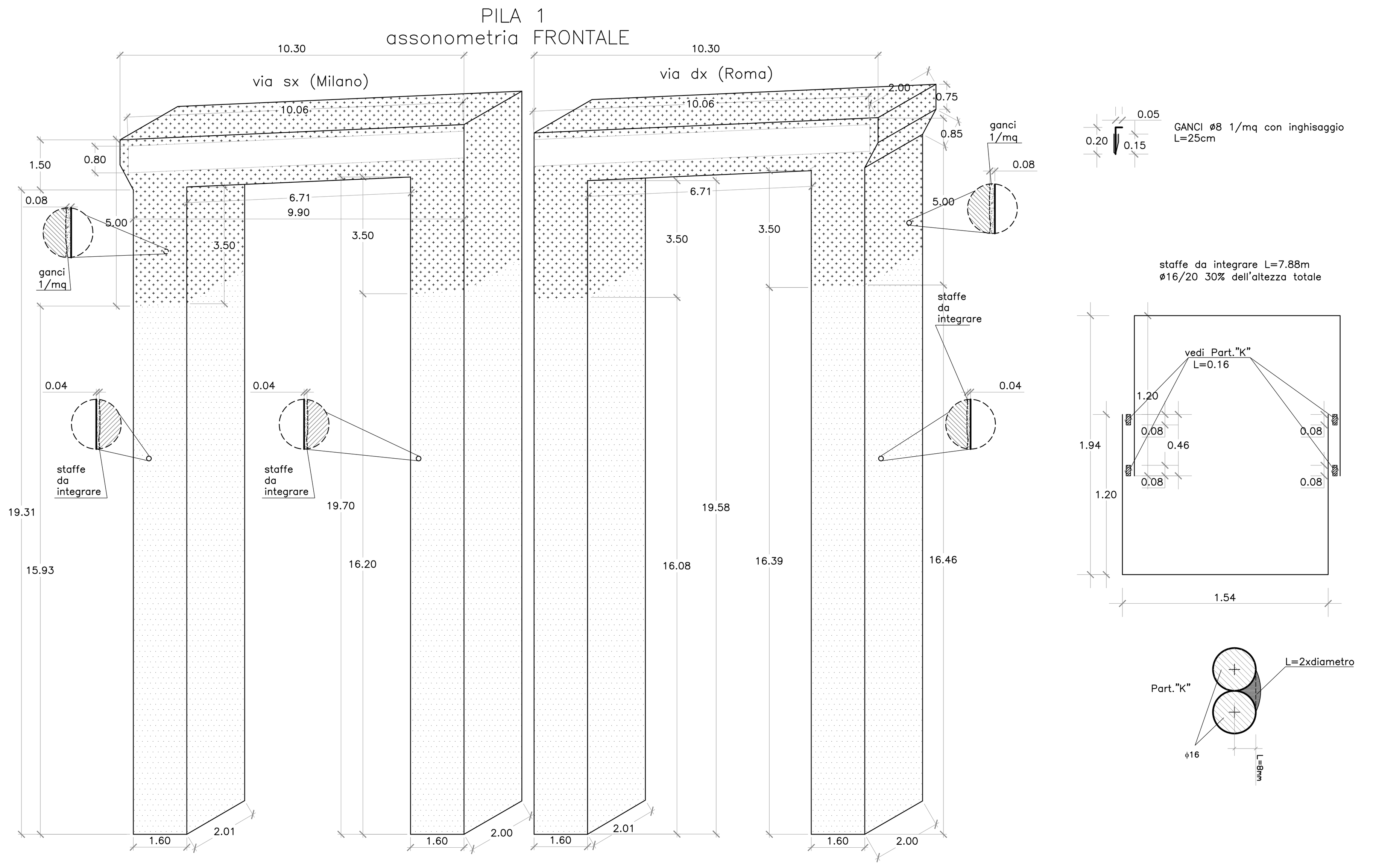

SPALLA MILANO
Scala 1:200

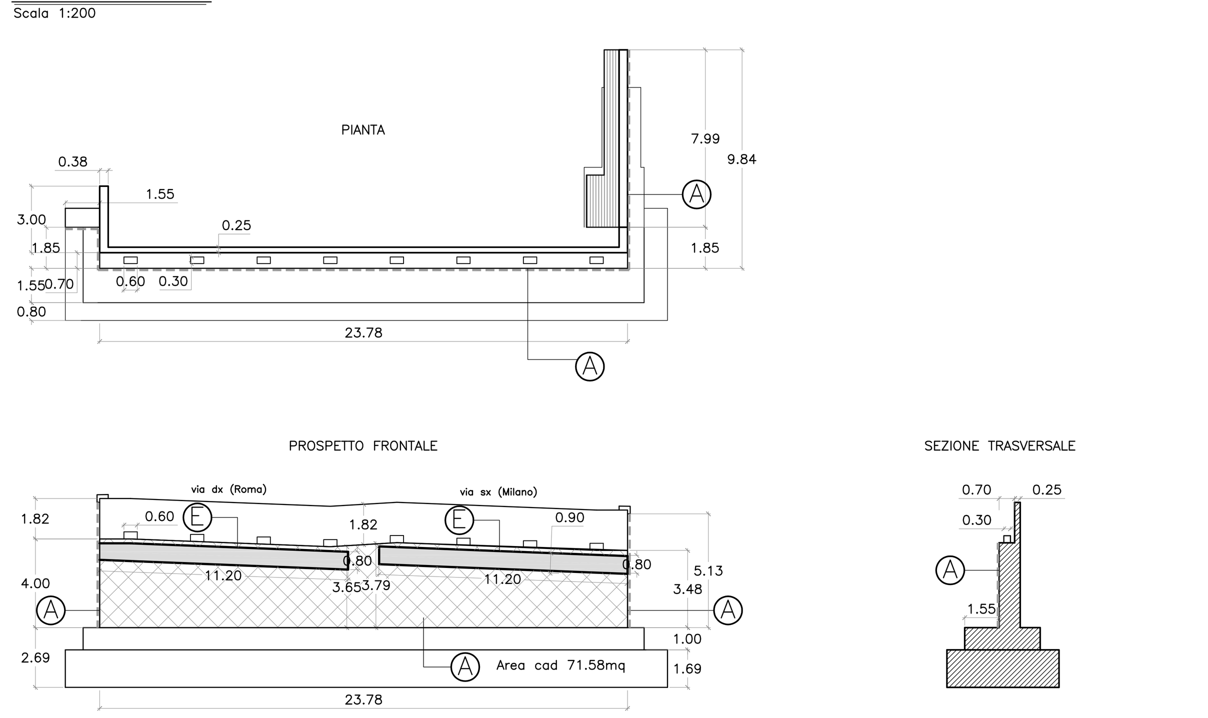

SPALLA ROMA
Scala 1:200

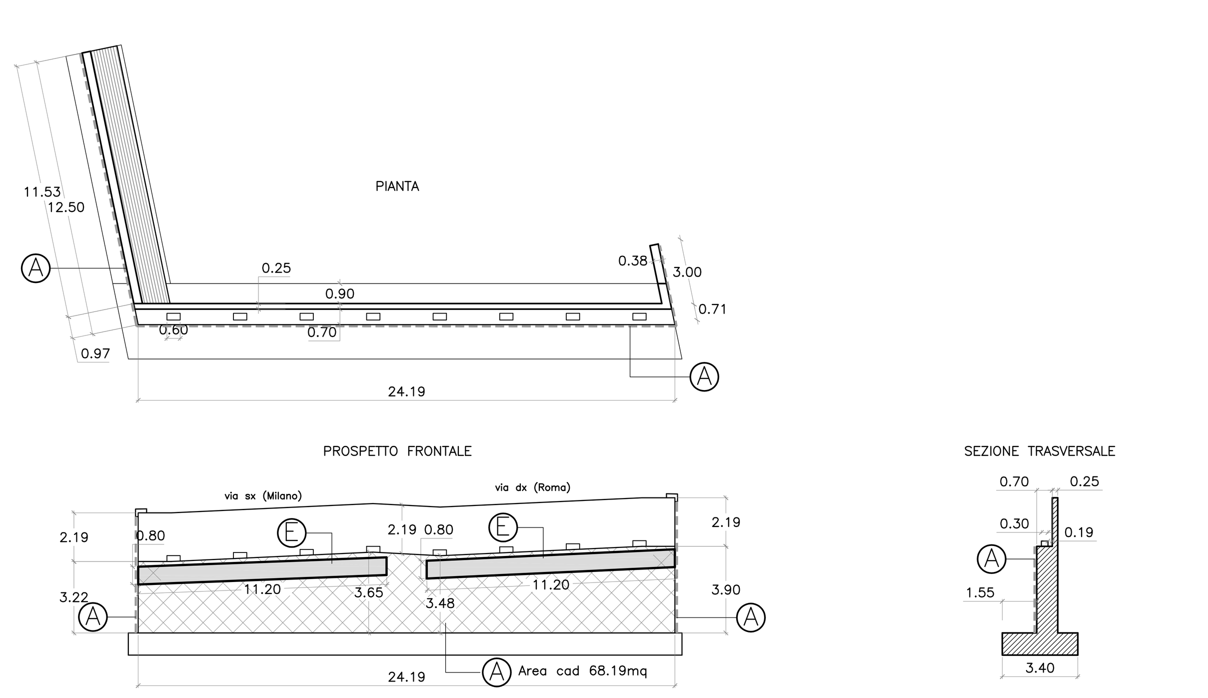

PILA 1
Scala 1:200

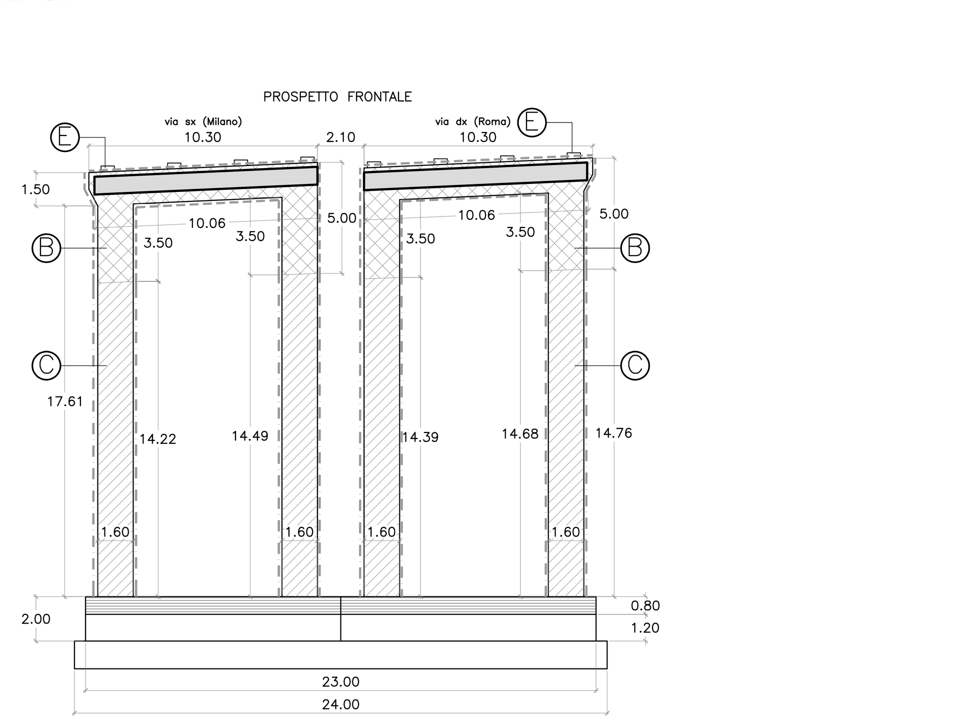

PILA 2
Scala 1:200

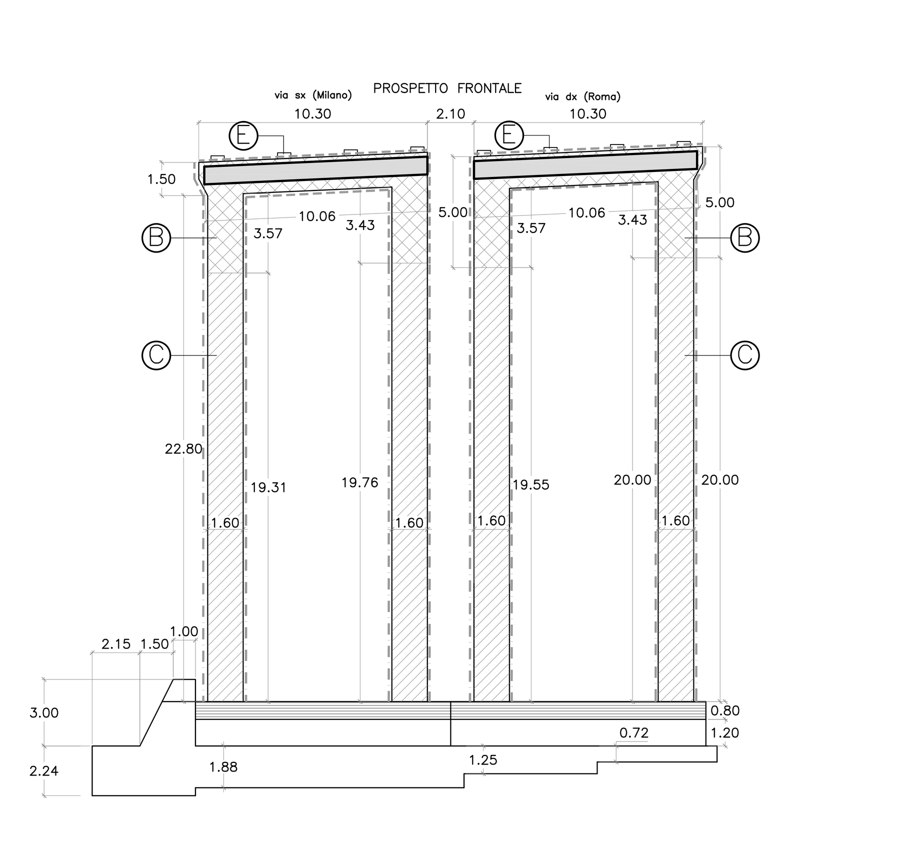

Ripristini su Pila
Scala 1:100

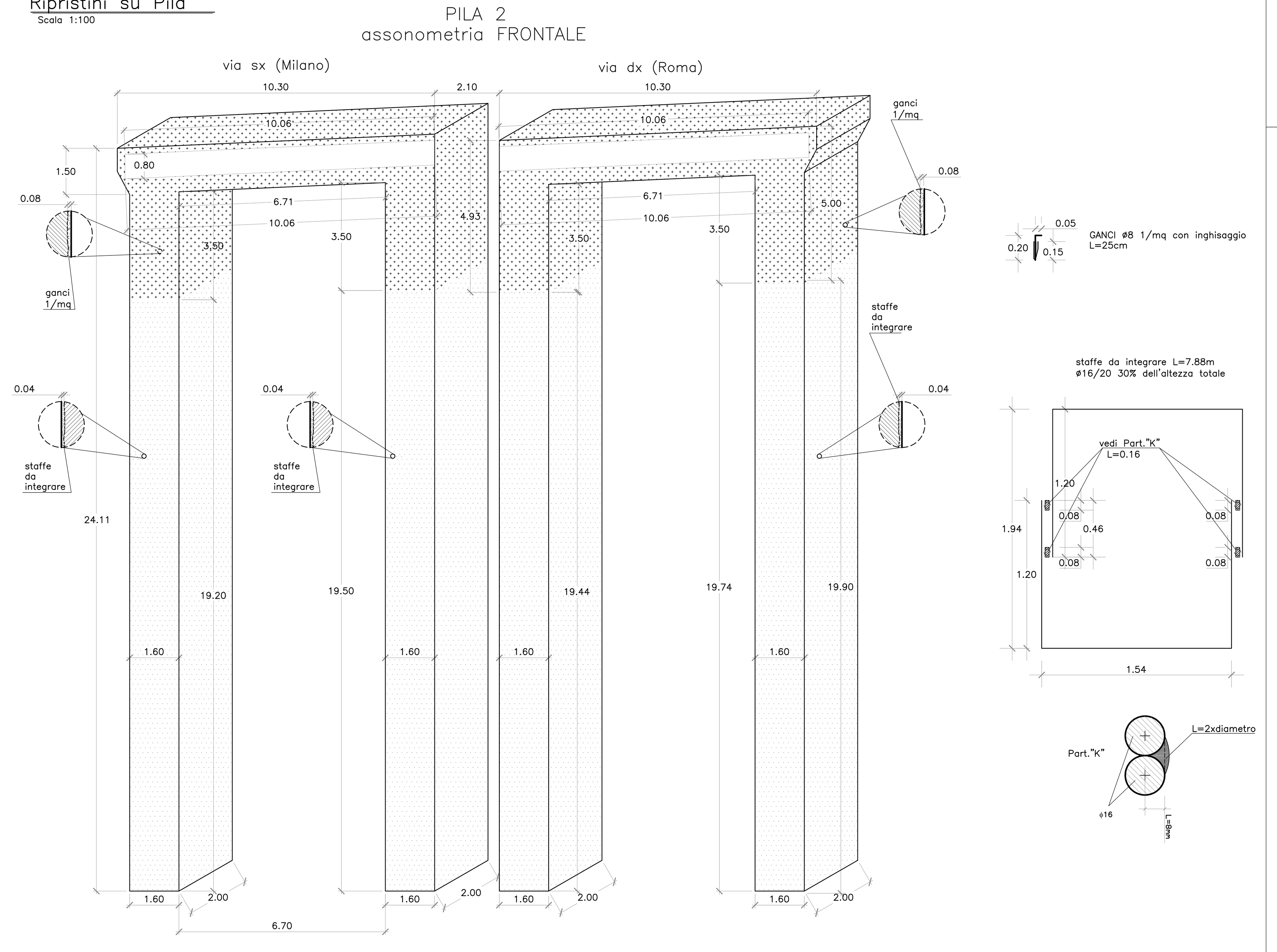

DESCRIZIONE INTERVENTI

INTERVENTO "A" – SPALLE (RIPRISTINO CLS CON MALTA "MT1")

– Asportazione degli strati corticali di conglomerato cementizio ammalorato, eseguito mediante scalpellatura meccanica e/o a mano per uno spessore medio di 5 cm (estensione intervento 90%)(con esclusione della superficie dell'ingombro della trave mensola);
– Ripristino degli spessori rimossi mediante l'applicazione di malta cementizia tixotropica, contenente fibre inorganiche flessibili di tipo "MT1" per uno spessore medio di 5 cm (estensione intervento 90%)(con esclusione della superficie dell'ingombro della trave mensola);
– Ravvivatura delle superfici mediante sabbiatura (estensione intervento 10%)(con esclusione della superficie dell'ingombro della trave mensola);
– Rivestimento protettivo filmogeno rigido monocomponente a base di metacrilati tipo "PM", spess. non inferiore a 150 micron (estensione intervento: 100% delle superfici).

INTERVENTO "B" – PULVINI E PILE (RIPRISTINO CLS "CF" Rck≥50MPa)

– Asportazione degli strati corticali di cls ammalorato eseguito mediante scalpellatura meccanica e/o a mano spess medio 4cm (sp. medio 4 cm, estensione intervento 100% e per i primi 5.00m della pila)(con esclusione della superficie dell'ingombro della trave mensola);
– Posa in opera di n°1 gancio al mq ad "L" (estensione intervento 100% pulvino e per i primi 5.00m della pila)(con esclusione della superficie dell'ingombro della trave mensola);
– Casseratura e getto mediante calcestruzzo di tipo "CF" Rck≥50MPa, reoplastico, rinforzato con fibre di acciaio ad elevata resistenza a trazione per uno spessore medio 8cm (estensione intervento 100% pulvino e per i primi 5.00m della pila)(con esclusione della superficie dell'ingombro della trave mensola);
– Posa in opera di rivestimento protettivo filmogeno elastico a base poliuretanica "tipo PP" per uno spessore non inferiore a 250 micron (estensione intervento 100%)

INTERVENTO "C" – PILE (RIPRISTINO CLS "CF" Rck≥50MPa)

– Asportazione degli strati corticali di cls ammalorato eseguito mediante scalpellatura meccanica e/o a mano (sp. medio 4 cm, estensione intervento 100% per tutta l'altezza della pila rimanente);
– Posa in opera di staffe passo 20cm per il 30% dell'altezza delle pile;
– Casseratura e getto mediante calcestruzzo di tipo "CF" Rck≥50MPa, reoplastico, rinforzato con fibre di acciaio ad elevata resistenza a trazione per uno spessore medio 8cm (estensione intervento 100% per tutta l'altezza della pila rimanente);
– Posa in opera di rivestimento protettivo filmogeno elastico a base poliuretanica "tipo PP" per uno spessore non inferiore a 250 micron (estensione intervento 100% della superficie fuori terra)

INTERVENTO "D" – TRAVI di BORDO ESTERNE CAMPATA 3 (RIPRISTINO CLS CON MALTA "MT1") E TRAVE DI BORDO ESTERNA CAMPATA 1 CARR DX

– Asportazione degli strati corticali di conglomerato cementizio ammalorato, eseguito mediante scalpellatura meccanica e/o a mano per uno spessore medio di 3 cm (estensione intervento: 100% di 2m);
– Integrazione dei ferri per le parti da ripristinare n° 3 ø 12 ferri ogni trave;
– Ripristino degli spessori rimossi mediante l'applicazione di malta cementizia tixotropica, contenente fibre inorganiche flessibili di tipo "MT1" per uno spessore medio di 3 cm (estensione intervento: 100% di 2m).

INTERVENTO "E" – SOSTITUZIONE APPOGGI E RIPRISTINO BAGGIOLI (n.° 48)

– Rimozione dei rifiuti esistenti sul pulvino;
– Bocciardatura su parete verticale del pulvino dell'ingombro della trave mensola;
– Realizzazione di trave in cls armato, dimensioni 80x35, opportunamente ancorata alle spalle e alle pile con annegamneto delle cestelli tirafondi;
– Posa in opera dei ritegni trasversali e longitudinali;
– Posa in opera dei martinetti idraulici per la presa di carico degli impalcati;
– Rimozione degli appoggi esistenti;
– Asportazione degli strati corticali di conglomerato cementizio ammalorato, eseguito mediante scalpellatura meccanica per uno spessore medio di 3 cm (estensione intervento 100%)(per i lati esterni ed estradosso dei baggioli);
– Asportazione degli strati corticali di conglomerato cementizio ammalorato, eseguito mediante scalpellatura meccanica per uno spessore medio di 5 cm (estensione intervento 100%)(per un lato dei baggioli);
– Ripristino degli spessori rimossi mediante l'applicazione di malta cementizia tixotropica, contenente fibre inorganiche flessibili di tipo "MT1" per uno spessore medio di 3 cm (estensione intervento 100%)(per i lati esterni ed estradosso dei baggioli);
– Sistemazione e ringrosso dei baggioli degli appoggi fissi e mobili, ricostruzione con calcestruzzo di tipo CE ed armatura integrativa inghisata alla sagoma attuale del baggiolo;
– Posa in opera dei nuovi appoggi in PTFE comprensivi di cunei di acciaio per la compensazione delle pendenze;
– Estensione intervento: tutti gli appoggi n°12 appoggi fissi e 36 appoggi mobili.

INTERVENTO "F" – INTRADOSSO SOLETTA (RIPRISTINO CLS CON MALTA "MT1")

– Asportazione degli strati corticali di conglomerato cementizio ammalorato, eseguito mediante scalpellatura meccanica e/o a mano per uno spessore medio di 3 cm (estensione intervento: 20%).
– Ripristino degli spessori rimossi mediante l'applicazione di malta cementizia tixotropica, contenente fibre inorganiche flessibili di tipo "MT1" per uno spessore medio di 3 cm (estensione intervento: 20%).

INTERVENTO "G" – TRASVERSI DI TESTATA E TESTATE TRAVI (RIPRISTINO CLS CON MALTA "MT1")

– Asportazione degli strati corticali di conglomerato cementizio ammalorato, eseguito mediante scalpellatura meccanica e/o a mano per uno spessore medio di 3 cm (estensione 20%)
– Ripristino degli spessori rimossi mediante l'applicazione di malta cementizia tixotropica, contenente fibre inorganiche flessibili di tipo "MT1" per uno spessore medio di 3 cm (estensione 20%);
– Ravvivatura delle superfici mediante sabbiatura estensione intervento: 80% delle superfici indicate;
– Applicazione di protettivo filmogeno poliuretanico di tipo "PP" estensione intervento: 100% di tutte le superfici indicate.

INTERVENTO "H" – SBALZI INTERNI ED ESTERNI E TRAVI DI BORDO (RIPRISTINO CLS CON MALTA "MT1")

– Asportazione degli strati corticali di conglomerato cementizio ammalorato, eseguito mediante scalpellatura meccanica e/o a mano per uno spessore medio di 3 cm (estensione 50%);
– Ripristino degli spessori rimossi mediante l'applicazione di malta cementizia tixotropica, contenente fibre inorganiche flessibili di tipo "MT1" per uno spessore medio di 3 cm (estensione 50%);
– Ravvivatura delle superfici mediante sabbiatura (estensione 50%);
– Applicazione di protettivo filmogeno poliuretanico di tipo "PP" (estensione 100%).

INTERVENTO "I" – EROSIONE STRADA STERRATA SPALLA LATO ROMA

– Realizzazione della pista di cantiere di circa 250,00m con movimento di terreno presente e posa in opera di stabilizzante ed installazione delle barriere di sicurezza;
– Realizzazione di tombamento del fosso Massone in prossimità della pila due dove la nuova pista arriverà all'accesso della campata 3;
– Rimozione dei materiali franati, trasporto fuori l'area di cantiere e smaltimento a discarica;
– Rimozione degli attuali pozzetti in cls di (dimensioni 1,00x1,00x1.00m);
– Scavo di sbancamento del profilo attuale della scarpata per predisposizione pali per paratia;
– Perforazione del terreno, posa in opera della gabbionatura di armatura e getto del palo paratia;
– Posa in opera di casseforme e getto per completamento del palo e cordolo della paratia;
– Posa in opera di tubazione in cls forata posa in opera di telo di tessuto e non tessuto e rinterro del piede della scarpata con materiale drenante;
– Posa in opera di canaletta da 70cm ai piedi della scarpata;
– Perforazione su terreno per posa in opera tiranti;
– Scavo a sezione obbligata per la realizzazione di due gradonature;
– Installazione di canalette in cls ai lati della strada sterrata;
– Installazione di n°2 pozzetti in cls 100x100x100cm;
– Rinterro di sistemazione con materiale per rilevati;
– Scavo a sezione obbligata per la gradonatura di ammorsamento per la nuova scarpata;
– Installazione di embrici per i lati della nuova scarpata;
– Ripristino della scarpata con materiali per rilevati con pendenza 2 su 1,5;
– Rimozione della pista di cantiere lasciando in opera solo la parte della vecchia pista esistente (50m) e rimozione della tubazione usata per il tombamento del fosso.

INTERVENTO "L" – SMALTIMENTO ACQUE
– Sistemazione della caneletta presente con la rimozione e la sostituzione della stessa sulla spalla lato MI (48m);
– Formazione di 6 nuovi scarichi per lo smaltimento delle acque di piattaforma sulla via DX lato spartitraffico attraverso la formazione di fori il soletta e l'inserimento di nuovi bocchettoni in piombo con griglia carrabile;
– Fornitura e posa di tubi in PVC rigido serie pesante Ø160, opportunamente ancorati alle strutture con staffoni di acciaio inossidabile muniti di collari e bulloni di acciaio inossidabile: Ltot=100m.
– Fornitura e posa in opera, sugli sbalzi trasversali di gocciolatoi in pvc e relativa canaletta in acciaio zincato ancorata alla soletta (48m);
– Fornitura e posa in opera di gocciolatoio in PVC lungo gli sbalzi laterali (180m).

TIPOLOGICO 2A

– Ripristini e protezione dei calcestruzzi
– Ripristini sistema smaltimento acque

UBICAZIONE E DESCRIZIONE INTERVENTI PILE E PULVINI